UITTREKGARNITUUR, staal wit-epoxy

uittrekgarnituren voor ondermontage
volledig uittrekbaar met 16mm uittrekverlies
inbouwbreedte 132mm, inbouwhoogte 90mm
***
enkel: geschikt voor hoge smalle kasten (apothekers-kasten)
wordt geleverd inclusief bovengeleiding h=59mm
meerdere: geschikt voor bijv. schuiftoonbanken op marktwagens
of achterin laadbak van service-bestelauto's waarbij
de breedte helemaal vrij blijft en er nog een laag
"ontstaat" voor bijvoorbeeld gereedschap
***
zware ingebouwde ladegeleiders: staal wit-epoxy
met witte DELRIN rollen
degelijke uitvoering, 1e kwaliteit
voorzien van (verwijderbare) nylon uitvalbeveiliging
***
met breedte-verstelling met 2 inbusbouten
met hoogte-verstelling met knop (K) of met inbusbout (N)
***
gemaakt van profielen met uitgebreid gatenpatroon

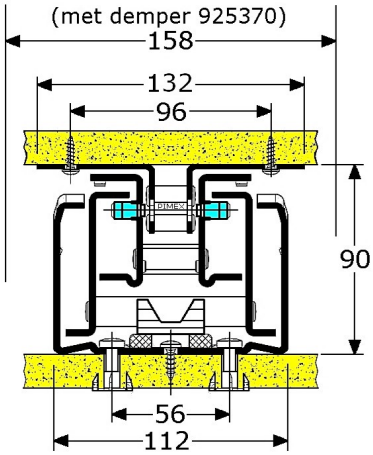

	type	lengte	uittrek	breedte	draagvermogen	per
925373	(R-77)	400mm	384mm	132mm	200 Kg/Stuk	Stuk
925375	(R-77A)	500mm	484mm	132mm	200 Kg/Stuk	Stuk
925376	(R-77A)	550mm	534mm	132mm	200 Kg/Stuk	Stuk
925377	(R-77)	600mm	584mm	132mm	200 Kg/Stuk	Stuk
925379	(R-77A)	700mm	684mm	132mm	180 Kg/Stuk	Stuk
925381	(R-77A)	750mm	734mm	132mm	180 Kg/Stuk	Stuk
925382	(R-77A)	800mm	784mm	132mm	160 Kg/Stuk	Stuk
925383	(R-77A)	850mm	834mm	132mm	160 Kg/Stuk	Stuk
925384	(R-77A)	900mm	884mm	132mm	160 Kg/Stuk	Stuk
925386	(R-77A)	1000mm	984mm	132mm	160 Kg/Stuk	Stuk
925387	(R-77A)	1100mm	1084mm	132mm	160 Kg/Stuk	Stuk

925370 EasyClose self-closing demping-systeem (1+2+3+4)
passend op uittrekgarnituren 92537..-serie R-77
montage links en rechts (inbouwbreedte wordt dan 158mm)
en demper in de wit-epoxy bovengeleiding
verpakt per set (ook naderhand nog toe te passen)

925371 EasyClose self-closing demping-systeem (1+2+3+4)
passend op uittrekgarnituren 92537..-serie R-77A
montage links en rechts (inbouwbreedte wordt dan 158mm)
en demper in de wit-epoxy bovengeleiding
verpakt per set (ook naderhand nog toe te passen)

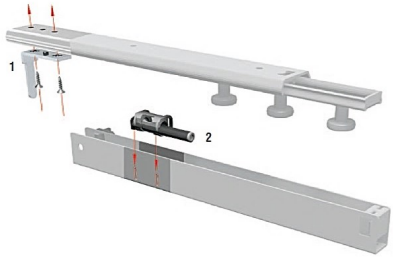

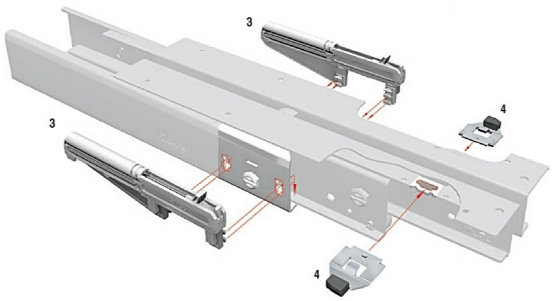

PIMEX B.V.
Coenecoop 131
2741 PJ WADDINXVEEN (NL)
Tel. (31) 182 - 61 11 66
Email: info@pimex.nl

UITTREKGARNITUUR, staal verzinkt

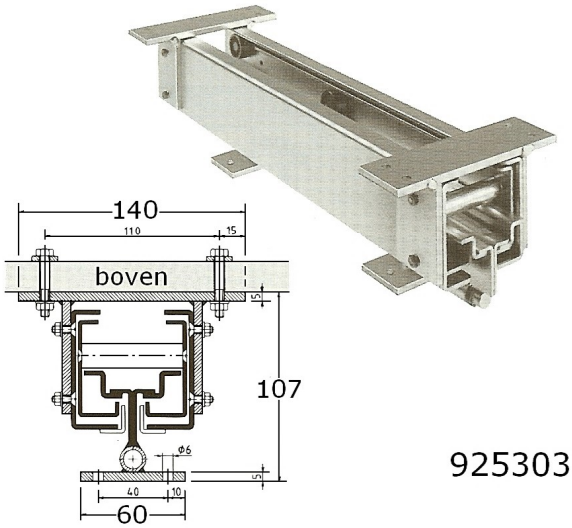

925303

uittrekgarnituren voor hangende montage
volledig uittrekbaar met 50mm uittrekverlies
inbouwbreedte 140mm, inbouwhoogte 107mm
***
geschikt voor hoge smalle kasten (apothekers-kasten)
maar dan ook ondergeleiding 92525./92526. toepassen
zware uitvoering, degelijk, 1e kwaliteit
met stalen rollen voorzien van kogels
met 2 montage-voeten met gaten ø6mm
***
nog 1 stuks voorraad (uitverkoop)

type	lengte	uittrek	breedte	draagvermogen	per
MR-530	400mm	350mm	140mm	100 Kg/Stuk	Stuk

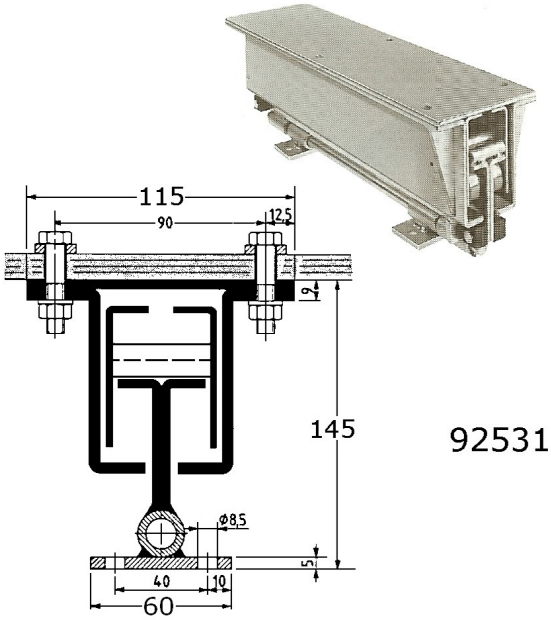

925315

uittrekgarnituren voor hangende montage
volledig uittrekbaar met 50mm uittrekverlies
inbouwbreedte 115mm, inbouwhoogte 145mm
***
geschikt voor hoge smalle kasten (apothekers-kasten)
maar dan ook ondergeleiding 92525./92526. toepassen
zware uitvoering, degelijk, 1e kwaliteit
met stalen rollen voorzien van kogels
met grote montageplaat met gaten ø8,5mm
***
nog 1 stuks voorraad (uitverkoop)

type	lengte	uittrek	breedte	draagvermogen	per
MR-531	500mm	450mm	115mm	250 Kg/Stuk	Stuk

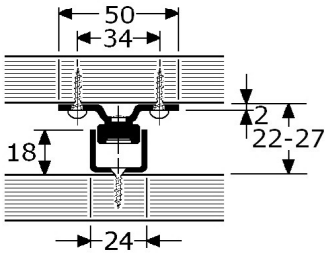

925266

onder- of bovengeleiding
staal-verzinkte U-rails met verzonken schroefgaten
met staal verzinkte plaat 50x50mm met 2x nylon rol ø18,8mm

type	lengte	uittrek	breedte	draagvermogen	per
MR-525	1000mm		50/24mm	0 Kg/Stuk	Stuk

PIMEX B.V.
Coenecoop 131
2741 PJ WADDINXVEEN (NL)
Tel. (31) 182 - 61 11 66
Email: info@pimex.nl